Nouvel OCM-4
The NEW OCM-4

ZAC Lazarro
14460 Colombelles
+33 (0)6 87 84 85 01

Design By FGC Concept

The OCM-4

- ***4 Lignes séparées** d'une vitesse allant jusqu'à 45.000 Huitres.h^{-1}*
  - Vitesse variable et Ligne déselectionnable
- **Multiple configurations possible :**
  - Tapis de sorties calibreuse à Gauche ou à Droite
  - Chargeur pouvant être placé en Ligne, à Gauche ou à Droite
  - Jusqu'à 8 sorties + 1 rebut
  - Possibilité d'extension du cadenceur
  - Contrôle du poids par technologie brevetée et/ou contrôle de dimension par caméra
- **Technologies et Performance**
  - Condition animal améliorée en réduisant les hauteurs de chute d'huitre à son minimum
  - Coût de maintenance très faible
  - Ecran interface Homme/Machine de marque Proface
  - Automate AllenBradley
  - Moteur tambour Interoll IP69K pour les convoyeurs de sortie
- **Sécurité**
  - Carter de protection limitant l'accès aux pièces en mouvement et la réduction du bruit

ZAC Lazarro
14460 Colombelles
+33 (0)6 87 84 85 01

Design By FGC Concept

The OCM-4

- **Ergonomie au travail**
  - Installation des poches à Huitres améliorée

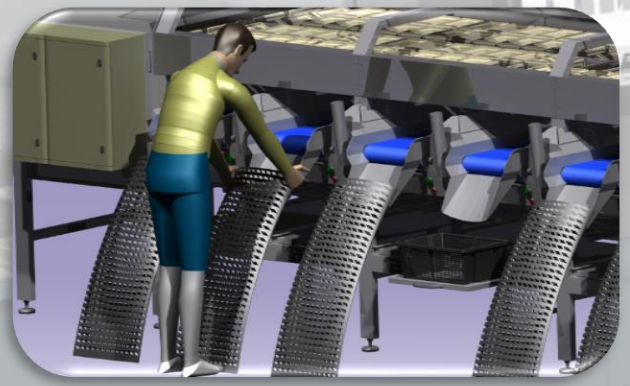

  - Accès aux boutons de commande facilité

  - Large écran de conduite machine

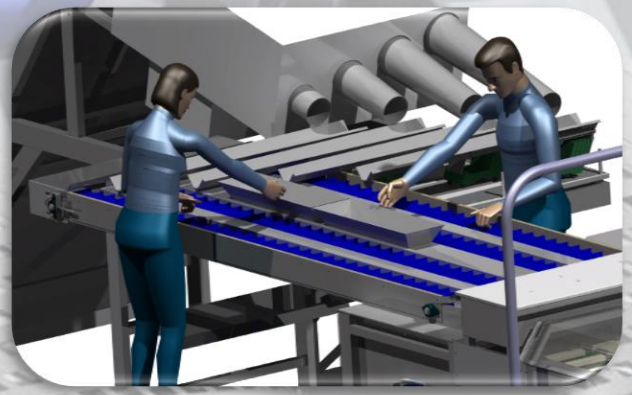

  - Trémie de rejet central pour une optimisation du tri manuel

ZAC Lazarro
14460 Colombelles
+33 (0)6 87 84 85 01

Design By FGC Concept

The OCM-4 Module Calibration

- **Système de calibrage**
  - Système de pesée breveté
  - Système de contrôle de volume par caméra (en Option)

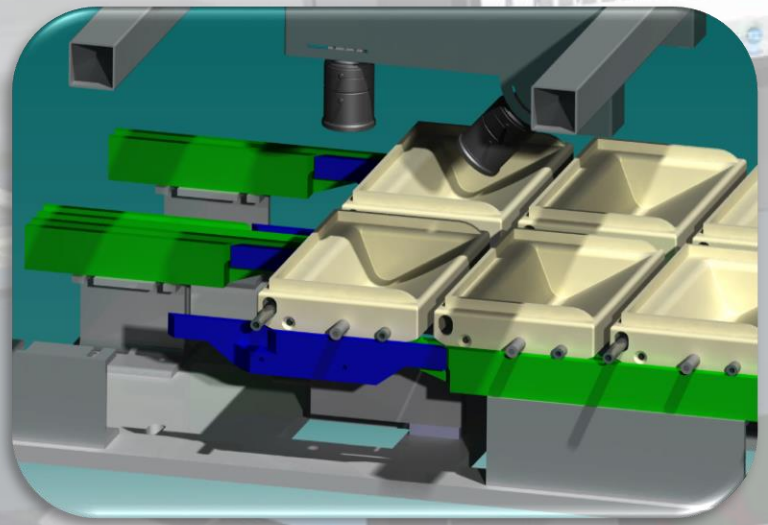

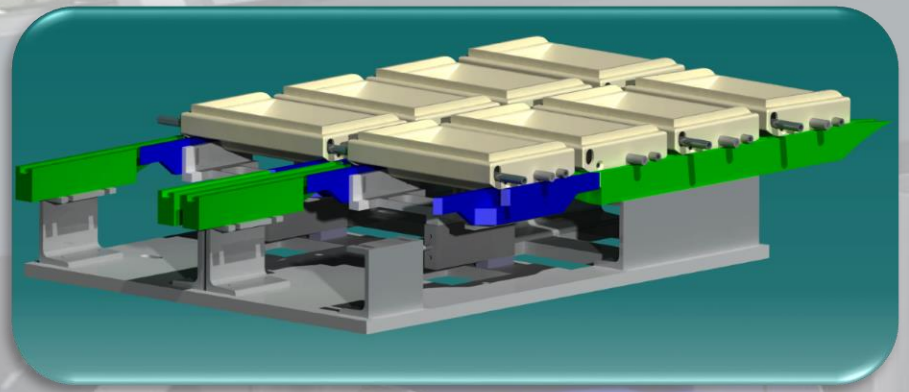

- **Convoyeur de sortie**
  - Chute des huitres réduite sur l'ensemble des lignes
  - Encombrement réduit grâce au moteur intégré au tambour avec degré de protection IP69K

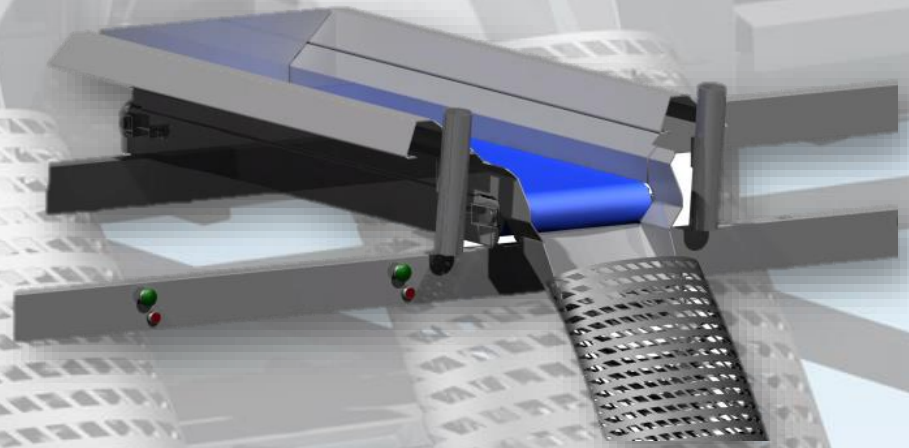

ZAC Lazarro
14460 Colombelles
+33 (0)6 87 84 85 01

Design By FGC Concept

The OCM-4 Spécification

- **Encombrement**
  - Surface Utile (±55m²)

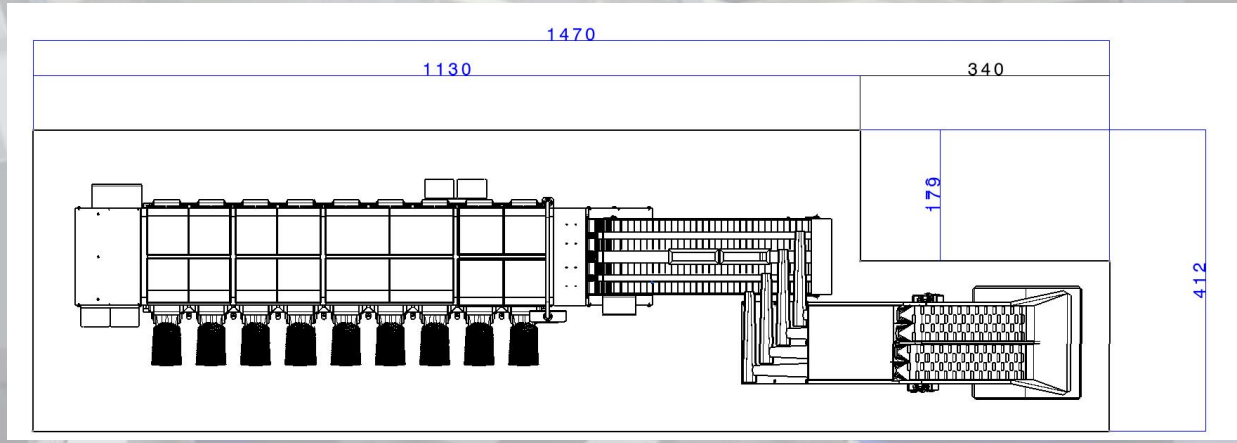

  - **Dimensions**

- Chargeur

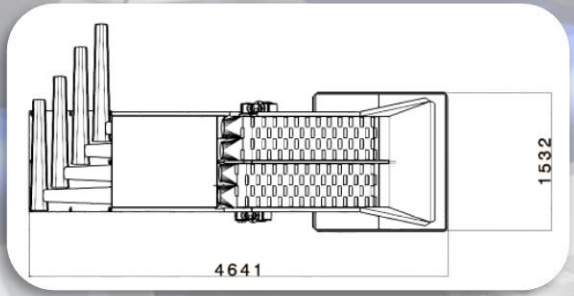

- Cadenceur

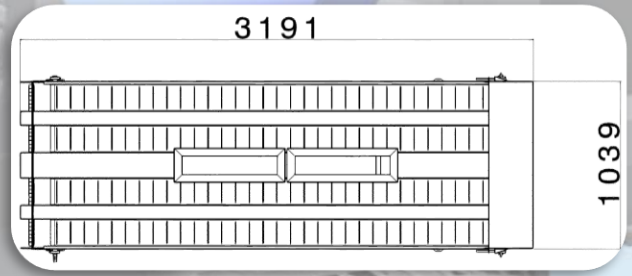

- Calibreuse

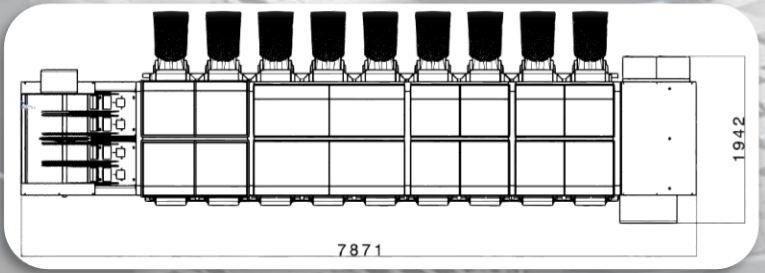

ZAC Lazarro
14460 Colombelles
+33 (0)6 87 84 85 01

Design By FGC Concept